bullfrog®

MONTAGE- UND GEBRAUCHSANLEITUNG

MODELL 0917 ZAZA

© 2017 KURT BEIER & KATI QUINGER

Abnehmbares Armteil und/oder Hocker

Sofa mit Relax- und Schlafposition

Stufenlos motorisch einstellbar bis hin zur Liegefläche

www.bullfrog-design.com

© 2017 KURT BEIER & KATI QUINGER

FUNKI - So funktioniert`s:

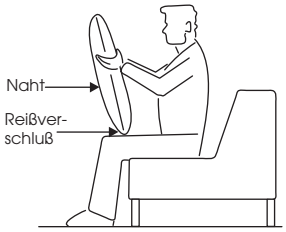

1. Fassen Sie das Kissen oben seitlich und stellen Sie das Kissen mit dem RV nach unten und mit der nahtlosen Seite vor sich auf die Oberschenkel.

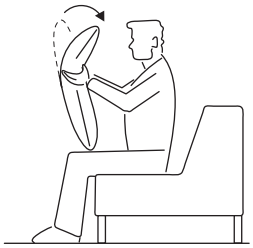

2. Bewegen Sie den oberen Teil des Kissens nach vorne (auf sich zu) bis die Endstellung erreicht ist.

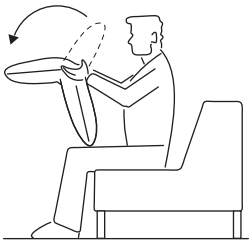

3. Jetzt können Sie den oberen Teil des Kissens nach hinten klappen bis das Kissenoberteil in der Nullstellung einrastet.

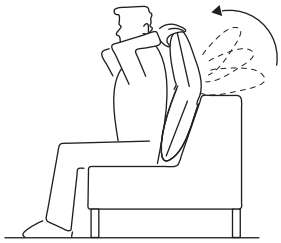

4. Platzieren Sie nun das Kissen in der gewünschten Position (z.B. im Rücken, nahtlose Seite vorne und RV unten). Sie können jetzt das Kissenoberteil je nach Belieben und Position in 16 verschiedene Raststellungen bringen indem Sie das Kissenoberteil langsam auf sich zu ziehen.

Verbindermontage

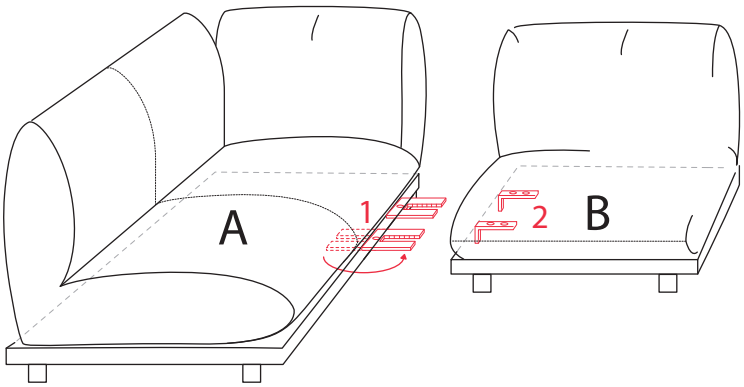

1. Verbinderratschen 1 von Teil A nach außen drehen.
2. Teil A und B fest zusammenschieben, so dass die Zungen 2 in die Rasterteile 1 greifen (Klackgeräusch muss hörbar sein!).
3. Bei Demontage das Teil B mit den Zungen 2 etwas anheben und wegziehen.

© 2017 KURT BEIER & KATI QUINGER

Gebrauch der Armteilfunktion

Verstellen der Armteilschräge:

1. Greifen Sie das Armteil von außen und ziehen Sie es leicht nach innen (auf sich zu) um die gewünschte Position einzustellen.

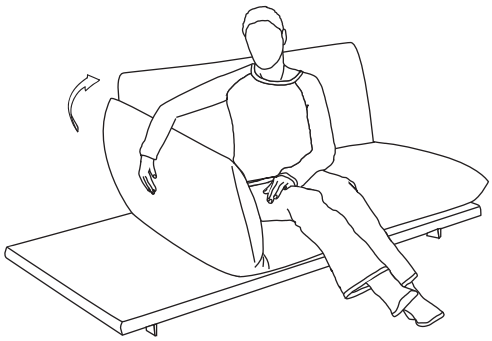

2. Um in die Nullstellung zu gelangen, ziehen Sie das Armteil leicht über den oberen Punkt hinaus (auf sich zu) und klappen sie es bis zur Nullstellung ab.

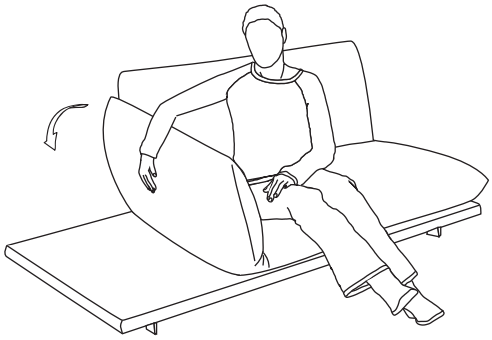

3. Aus der Nullstellung können Sie das Armteil wieder in die gewünschte Position einstellen.

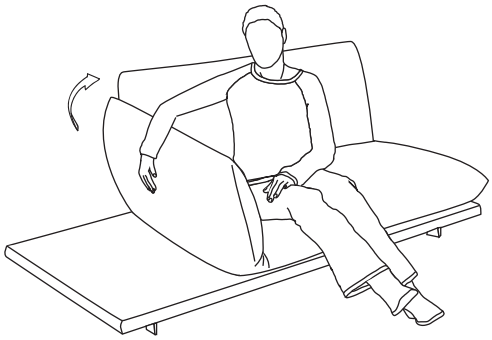

© 2017 KURT BEIER & KATI QUINGER

Motorische Sitzverstellung

1. Schließen Sie das am Sofa befestigte Kabel A an den mitgelieferten Trafo an und stecken Sie diesen in die Steckdose ein.
2. Durch das Betätigen der Schaltknöpfe B und C am Funkhandsender kann die Rückenschräge stufenlos, bis hin zur Relaxpositon verstellt werden. Der Polsteraufbau bewegt sich hierbei nach vorne, bzw. hinten.

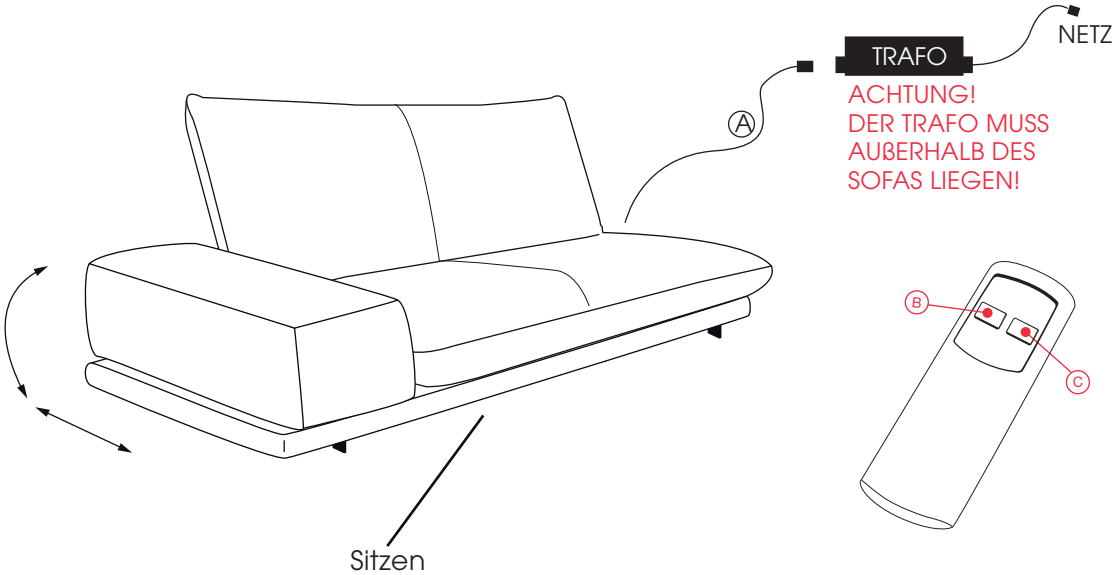

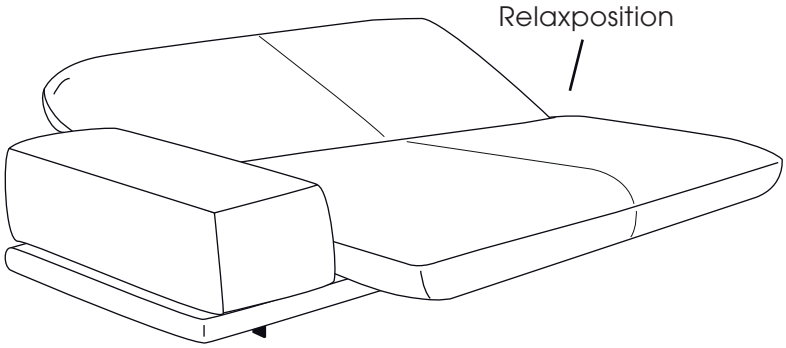

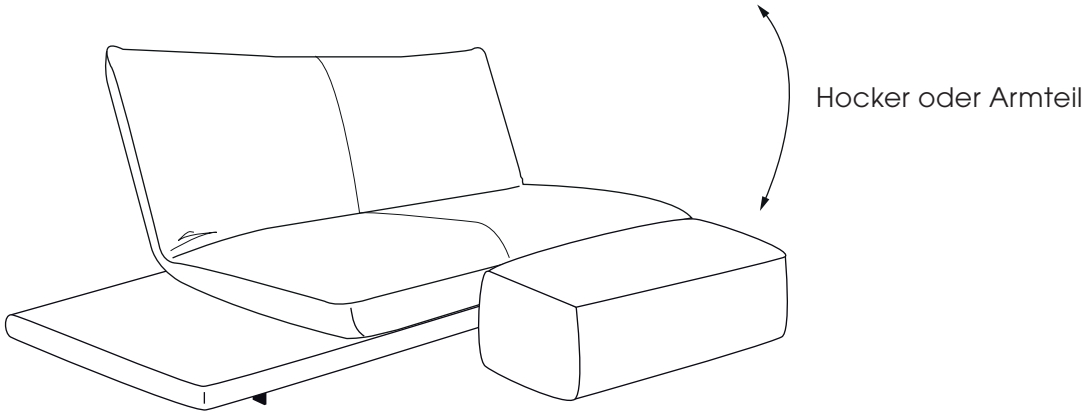

Achtung!
Setzen Sie sich nicht auf Funktionsrücken oder Funktionsarmteil. Es sei denn, dieses befindet sich in der untersten Position.

© 2017 KURT BEIER & KATI QUINGER

Motorische Sitzverstellung - Synchronisieren von Sender und Empfänger

Lieferzustand: Bereits synchronisert!

Stand November 2021

Kurzanleitung, Pairing-Methode:

Sollte eine erneute Inbetriebnahme des Handsenders notwendig sein, muss die Funk-Kommunikation mit der Steuerung / dem Antrieb aufgebaut werden. Hierzu verfahren Sie bitte wie folgt:

1. Drücken Sie 2 x die Pairing-Taste **A** am Empfänger bis die LED aufleuchtet. Der Pairing-Prozess ist für die nächsten 10 Sekunden aktiv.

2. Drücken Sie gleichzeitig die Tasten **B** und **C** am Handsender, bis die grüne LED am Empfänger erlischt. Damit ist der Pairing-Prozess abgeschlossen.

Hinweis: Für den Pairing-Prozess sollte der Abstand zwischen Sender und Empfänger weniger als zwei Meter betragen.

Der Pairingmodus ist abgeschlossen, der Sender ist betriebsbereit. Sollte der Antrieb bei Tastendruck nicht anlaufen, lassen Sie die Taste kurz los und betätigen Sie diese erneut. Ggf. wiederholen Sie den Vorgang.

Der Lernmodus ist abgeschlossen, der Sender ist betriebsbereit. Sollte der Antrieb bei Tastendruck nicht anlaufen, lassen Sie die Taste kurz los und betätigen Sie diese erneut. Ggf. wiederholen Sie den Vorgang.

Nehmen Sie die Antriebssysteme nacheinander und nicht mehrere Systeme gleichzeitig in Betrieb. Die Handsender können sonst von den Antrieben / Steuerungen nicht eindeutig zugeordnet werden.